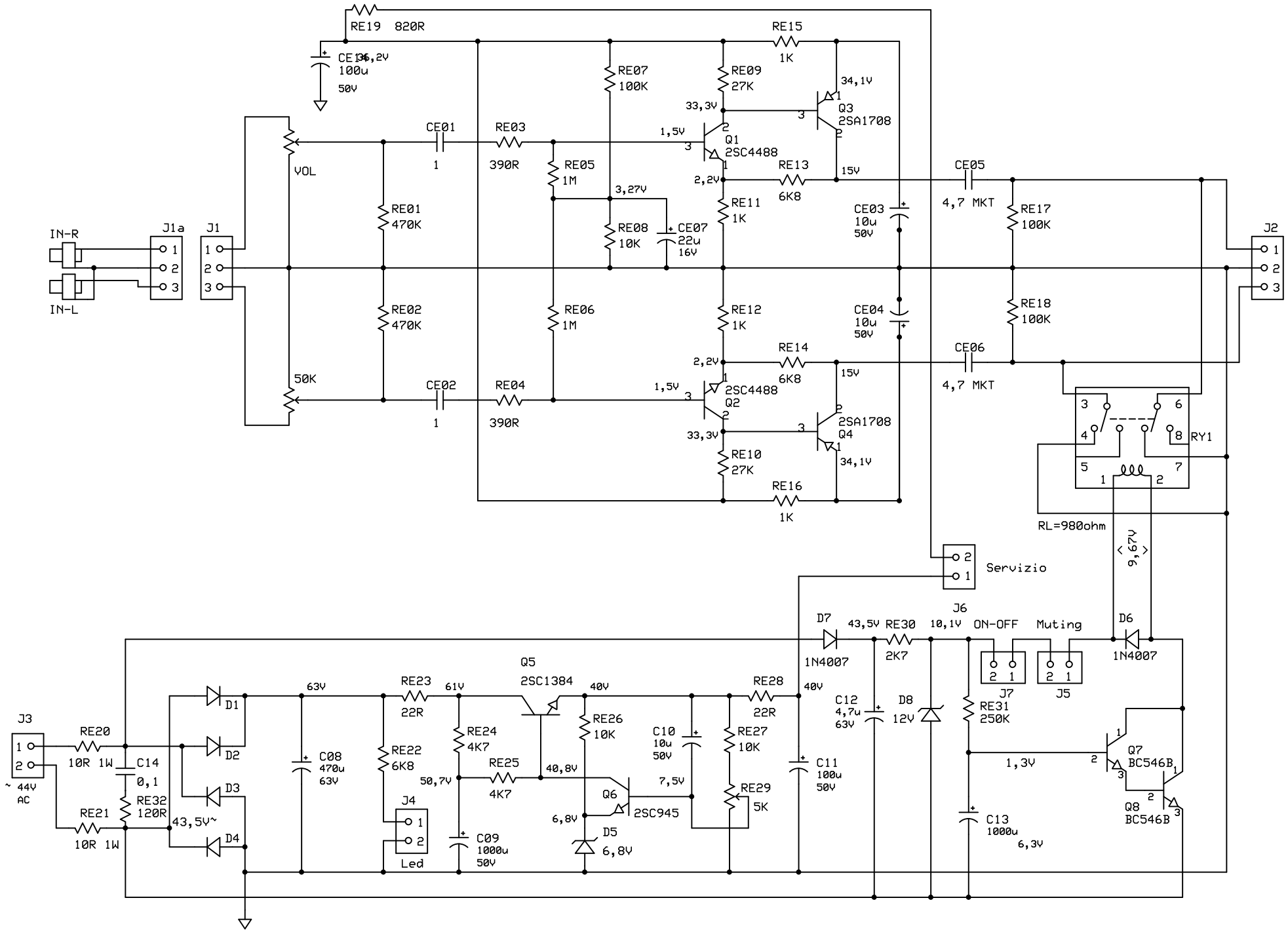

Preamplificatore a transistor		
Francesco Palombi		
fran65	Rev 3.1 14/02/2012	Page 1